Dome & Dome XL

GOZNEY°

Quick Start Guide

DE **GEFAHR!:** Falls Sie Gas riechen: Stellen Sie die Gaszufuhr zum Gerät ab. Löschen Sie offene Flammen. Wenn der Geruch anhält, halten Sie sich von dem Gerät fern und rufen Sie sofort die Feuerwehr.
WARNUNG!: Lagern oder verwenden Sie kein Benzin oder andere entflammbare Flüssigkeiten oder Dämpfe in der Nähe von diesem oder anderen Geräten. Lesen und befolgen Sie vor und während des Gebrauchs alle Warnhinweise und Anweisungen im Online-Handbuch.

ALLGEMEINE HINWEISE: Die Nichtbeachtung der Anweisungen sowohl in der Kurzanleitung als auch in der Bedienungsanleitung kann zu Bränden oder Explosionen führen, die Sachschäden, Verletzungen oder den Tod verursachen können. Verwenden Sie dieses Gerät niemals in geschlossenen Räumen. Lassen Sie dieses Gerät bei Verwendung niemals unbeaufsichtigt. Verwenden Sie dieses Gerät niemals in einem Abstand von weniger als 1,5 m zu Gebäuden, brennbarem Material oder anderen Gasflaschen. Betreiben Sie dieses Gerät niemals in einem Abstand von weniger als 7,5 m zu entzündlichen Flüssigkeiten. Falls ein Brand entsteht, halten Sie sich vom Gerät fern und rufen Sie sofort die Feuerwehr. Versuchen Sie niemals, einen Öl- oder Fettbrand mit Wasser zu löschen. Der Dome wird extrem heiß und darf nicht von Kindern verwendet werden. Lassen Sie Kinder während oder nach dem Betrieb nicht in die Reichweite des Geräts. Der Dome kann nach seiner Verwendung mehrere Stunden lang heiß bleiben. Das Dome-Thermometer misst die Temperatur der Backfläche des Ofens mittels einer Sonde unter dem Boden. Das Gerät ist auf Genauigkeit bei der Kochtemperatur programmiert, wobei eine gewisse Verzögerung beim Aufheizen und Abkühlen zu erwarten ist, da die Wärme durch den Stein übertragen wird. Verwenden Sie das Gerät nicht unter Balkonen, Dachterrassen oder Wohnungen. Dieses Gerät ist ausschließlich für Kochzwecke vorgesehen. Es darf für keine anderen Zwecke, z. B. zur Raumbeheizung, genutzt werden. Der Dome ist nicht für die Verwendung auf einem Boot, in einem Wohnmobil oder in anderen geschlossenen Bereichen vorgesehen. Zusammenbau und Betrieb des Ofens müssen von einer sachkundigen Person durchgeführt werden. Der Konsum von Alkohol sowie das Einnehmen rezeptfreier oder -pflichtiger Medikamente kann die Fähigkeit von Benutzern zum sicheren Zusammenbau oder Bedienen des Geräts beeinträchtigen. Verwenden Sie innerhalb des Domé keine Kunststoff- oder Gasutensilien. Verwenden Sie während des Betriebs nur Handschuhe. Bedecken Sie den Dome nicht mit Teilen, die größer als die Öffnung sind. Überfüllen Sie den Dome nicht und decken Sie den Brenner nicht ab. Bewegen Sie den Dome nicht während des Betriebs. Verwenden Sie den Dome nicht bei starkem Wind. Durch den Wind kann die Flamme gelöscht werden und es kann ein unregelmäßiger Luftdruck verursacht werden, der dazu führt, dass Flammen und Hitze aus der Rückseite des Dome austreten. Verwenden Sie auf freien Flächen einen Windschutz mit einem Abstand von mehr als 45 cm zum Gerät. Gießen Sie kein Wasser auf den Kochstein, da er sonst springen kann. Außerdem besteht Gefahr durch Öl und Fett. Tragen Sie in der Nähe des Dome keine leicht brennbare lose Kleidung oder Kleidungsstücke mit leicht brennbaren langen Ärmeln. Vom Hersteller oder Händler verplombte Teile dürfen von Benutzern nicht verändert werden. Für Ersatzteile kontaktieren Sie uns unter enquiries@gozney.com / inquiries@gozney.com

GASSICHERHEIT: Überprüfen Sie vor Verwendung den Ofen, Brenner und Lufttrichter auf Verstopfungen (z. B. Lebensmittelreste oder Nester von Wespen, Bienen, Ameisen usw.). Wenn Sie ein Insektennest entdecken, kann dies eine Gefahrenquelle darstellen, die sorgsam vollständig entfernt werden muss. Informationen hierzu finden Sie im Abschnitt zu Reinigung und Wartung. Sollte das Feuer im Gerät ausgehen – egal aus welchem Grund –, dann stellen Sie den Drehknopf auf „Aus" und schließen Sie das Gasflaschenventil. Warten Sie 5 Minuten, bevor Sie das Gerät wieder zu entzünden versuchen. Bei einigen Lebensmitteln werden entflammbare Fette und Säfte freigesetzt. Deshalb darf der Dome-Ofen niemals unbeaufsichtigt gelassen werden, wenn er in Betrieb ist. Durch Fette und Schmierfette verursachte Schäden sind von der Gewährleistung ausgeschlossen. Sollten Fette oder Schmierfette Feuer fangen, sind der Brennerventil sowie das Gasventil unverzüglich zu schließen. Entfernen Sie das Fett und sämtliche Lebensmittel vom Gerät. Dichtigkeitsprüfungen sind durchzuführen, bevor das Gerät erstmals betrieben wird, nach jeder Befüllung der Gasflasche, oder wenn Gasschlauch und Druckregler von der Gasflasche bzw. von dem Gerät getrennt wurden. Entfernen Sie alles Verpackungsmaterial, bevor Sie den Gasbrenner anzünden. Nehmen Sie sich einen Moment Zeit für die Durchsicht der Sicherheitsanforderungen bevor Sie das Gerät mit Gas in Betrieb nehmen. Entfernen Sie die Kappe vom Gaseinlass, bevor Sie den Schlauch anschließen. Achten Sie darauf, dass alles unbeschädigt und schmutzfrei ist. Die Gasanschlüsse nicht trennen, während das Gerät in Betrieb ist. Überprüfen Sie vor jedem Gebrauch alle Gasschläuche und-anschlüsse auf Schnitte, Risse und sonstige Beschädigungen. Wenn starker Verschleiß erkennbar ist, muss das betreffende Teil vor Gebrauch des Ofens durch eine von Gozney zugelassene Schlauchbaugruppe ersetzt werden. Gasflaschen dürfen nicht in geschlossenen Räumen gelagert werden. Halten Sie die Gasleitung von heißen Flächen und direktem Sonnenlicht fern. Verwenden Sie im Gasbetrieb keine zusätzlichen brennbaren Substanzen. Nicht berühren! Der Dome kann während des Betriebs extrem heiß werden. Tragen Sie daher beim Betrieb des Ofens unbedingt entsprechende Schutzhandschuhe. Kleine Kinder müssen vom Gerät ferngehalten werden. Lagern Sie Gasflaschen im Freien in aufrechter Stellung. Schließen Sie nicht mehrere Gasflaschen an den Dome an und bewähren Sie keine Ersatzgasflaschen in dessen Nähe auf. Zwischen Gasflasche und Ofen muss ein Druckregler nach EN16129 oder einer entsprechenden Norm montiert sein. Stellen Sie die Gasflasche nicht unter den Ofen. Verwenden Sie für die Prüfung auf Gasleckagen keine offene Flamme. Verwenden Sie nur den mit dem Gerät gelieferten Schlauch und Regler. Nationale Vorschriften geben an, wie oft die Schläuche auszuwechseln sind. Informieren Sie sich bitte über die für Sie geltenden Vorschriften. Befüllen Sie die Gasflasche niemals über 80 %. Achten Sie darauf, dass die bewegliche Schlauchleitung während des Gerätebetriebs nicht verdreht wird. Schlauchleitungen dürfen maximal 1,5 m lang sein. In Finnland beträgt die maximal zulässige Schlauchlänge 1,2 m. Nationale Vorschriften geben an, wie oft die Schläuche auszuwechseln sind. Informieren Sie sich bitte über die für Sie geltenden Vorschriften. Bitte entsorgen Sie das Produkt am Ende seiner Nutzungsdauer umweltgerecht.

FR **DANGER:** Si vous sentez une odeur de gaz : Coupez l'alimentation en gaz de l'appareil. Éteignez tout brûleur allumé. Si l'odeur persiste, restez à distance de l'appareil et appelez immédiatement les pompiers.
AVERTISSEMENT: Ne stockez pas et n'utilisez pas d'essence ou d'autres liquides ou vapeurs inflammables à proximité de cet appareil ou de tout autre appareil. Ne stockez pas de bonbonnes de GPL non raccordées à proximité de cet appareil ou de tout autre appareil. Lisez et suivez tous les avertissements instructions fournis dans le manuel en ligne avant et pendant chaque utilisation.

CONSEILS GÉNÉRAUX: Le non-respect de ces instructions fournies dans le guide de démarrage rapide et dans le manuel de l'utilisateur peut provoquer un incendie ou une explosion susceptible d'endommager des biens, de causer des blessures ou la mort. N'utilisez jamais cet appareil dans des espaces clos. Ne laissez jamais cet appareil allumé sans surveillance. N'utilisez jamais cet appareil à moins de 1,5 m (5 pi) de toute structure, matériau combustible ou autre bonbonne de gaz. N'utilisez jamais cet appareil à moins de 7,5 m (25 pi) d'un liquide inflammable. En cas d'incendie, ne pas tenter de l'éteindre, mais se mettre à distance de l'appareil et appeler immédiatement les pompiers. Ne tentez pas d'éteindre un incendie causé par de l'huile ou de la graisse avec de l'eau. Le Dome devient extrêmement chaud et ne doit pas être utilisé par des enfants. Ne laissez pas les enfants s'approcher de l'appareil pendant ou après son utilisation. Le Dome peut rester chaud pendant quelques heures après son utilisation. Le thermomètre du Dome utilise une sonde placée sous la sole pour détecter la température de la surface de cuisson du four. Programmé pour une cuisson précise à la température souhaitée, un léger décalage lors du préchauffage et du refroidissement est à prévoir, car la chaleur se diffuse progressivement à travers la pierre. Ne l'utilisez pas sur le balcon ou la terrasse d'un appartement. Cet appareil est uniquement destiné à la cuisson. Il ne doit pas être utilisé à d'autres fins, par exemple pour chauffer une pièce. Le Dome n'a pas été conçu ni prévu pour une utilisation sur un bateau ou dans un camping-car, ni dans aucun autre espace similaire confiné. Le montage et l'utilisation du four doivent être réalisés par une personne compétente. La prise d'alcool, de médicaments ou de substances psychotropes peut altérer l'aptitude à utiliser l'appareil en toute sécurité. N'utilisez aucun ustensile en plastique ou en verre dans le Dome. Portez des gants résistants à la chaleur lorsque vous vous servez du four. N'insérez pas dans le Dome d'éléments dépassant les dimensions de la bouche du four. Ne remplissez pas le Dome et ne couvrez pas le brûleur. Ne déplacez pas le Dome pendant son utilisation. Ne vous servez pas du Dome par vents forts. Le vent peut éteindre les flammes et engendrer une pression de l'air irrégulière, et faire ainsi sortir la flamme ou la chaleur par l'arrière du Dome. Utilisez un pare-vent en plein air à condition de l'installer à une distance minimale de 45 cm de l'appareil. Ne versez pas d'eau sur la pierre de cuisson car elle pourrait se fissurer, ce qui peut s'avérer dangereux en raison de la présence d'huile et de graisse. Ne portez pas de vêtements ni de manches amples et inflammables près du Dome. Les pièces scellées par le fabricant ou l'agent ne doivent pas être manipulées par l'utilisateur. Pour les pièces de rechange, contactez-nous aux adresses enquiries@gozney.com / inquiries@gozney.com

SÉCURITÉ DU GAZ: Avant toute utilisation, vérifiez que le four, le brûleur et le brûleur venturi ne sont pas bloqués (p. ex. par des résidus alimentaires ou des nids d'insectes, comme des guêpes, des abeilles ou des fourmis). La présence d'un nid d'insectes constitue un danger. Ce dernier doit être complètement éliminé avant toute utilisation. Veuillez consulter la section Nettoyage et entretien pour obtenir des conseils. Si l'appareil s'éteint, pour une quelconque raison, fermez le bouton de commande ainsi que la valve de la bonbonne de gaz. Attendez 5 minutes avant d'essayer de rallumer l'appareil. Certains aliments produisent des graisses et des jus inflammables. Par conséquent, le four Dome ne doit jamais être laissé sans surveillance lors de son utilisation. Les dommages causés par les incendies dus à la graisse ne sont pas couverts par la garantie. Si un incendie dû à la graisse devait se produire, fermez immédiatement le bouton du brûleur et la valve de la bonbonne de gaz lorsque ce que le feu s'éteigne. Retirez tous les aliments de l'appareil. Un test d'étanchéité doit être effectué avant la première utilisation de l'appareil et à chaque remplissage de la bonbonne de gaz ou à chaque déconnexion du tuyau de gaz et du détendeur de la bonbonne de gaz ou de l'appareil. Retirez tous les emballages avant d'essayer d'allumer le brûleur à gaz. Veuillez consacrer un moment à l'examen de toutes les exigences de sécurité avant de vous servir de l'appareil lorsqu'il est alimenté au gaz. Retirez le capuchon de l'entrée de gaz avant de raccorder le flexible. Assurez-vous qu'il n'est pas endommagé et ne contient pas de débris. Ne débranchez aucun raccord de gaz pendant l'utilisation de l'appareil. Vérifiez tous les flexibles et raccords de gaz afin de vous assurer qu'ils ne présentent aucune coupure, fissure ni autre dommage avant chaque utilisation. En cas d'abrasion ou d'usure excessive d'un flexible, celui-ci doit être remplacé par un flexible homologué par Gozney avant toute utilisation. Les bonbonnes de gaz ne doivent pas être stockées dans des espaces clos. Maintenez le flexible d'alimentation en combustible à distance des surfaces chauffées ou à l'abri de la lumière du soleil. N'utilisez aucune substance inflammable supplémentaire lorsqu'il fonctionne au gaz. Ne touchez pas ! Le Dome peut devenir extrêmement chaud lorsqu'il est utilisé. N'oubliez pas de porter des gants de protection lorsque vous utilisez le four. Les jeunes enfants doivent être tenus à l'écart. Conservez la bonbonne à l'extérieur en position droite. Ne branchez pas plusieurs bonbonnes de gaz sur le Dome, ne stockez aucune bonbonne de rechange à proximité. Un régulateur conforme à la norme EN16129 ou son équivalent doit être installé entre le four. N'utilisez jamais de bonbonne de gaz sous le four. N'utilisez jamais de bonbonne de gaz et le four. Ne placez pas la bonbonne de gaz sous le four. N'utilisez jamais de bonbonne de gaz et le four. Ne placez pas la bonbonne de gaz sous le four. N'utilisez pas de bonbonne de gaz sans régulateur. Le régulateur doit être remplacé par un équivalent approuvé par l'appareil. Les exigences nationales indiquent la fréquence de remplacement du tuyau. Veuillez lire celles qui s'appliquent à votre zone géographique. Ne remplissez jamais la bonbonne à plus de 80 %. Vérifiez que le flexible n'est pas tordu lorsque l'appareil est utilisé. La longueur maximale du tuyau ne doit pas excéder 1,5 m (4 pi 11 po). En Finlande, la longueur du tuyau ne doit pas excéder 1,2 m (3 pi, 11 po). Les exigences nationales indiquent la fréquence de remplacement du tuyau. Veuillez lire celles qui s'appliquent à votre zone géographique. À la fin de la vie du produit, veuillez le mettre au rebut de manière responsable.

NL **GEVAAR:** Als u gas ruikt: Sluit het gas naar het apparaat af. Doof eventuele vlammen. Als de geur aanhoudt, blijf dan uit de buurt van het apparaat en bel onmiddellijk de brandweer.
WAARSCHUWING: Bewaar of gebruik geen benzine of andere brandbare vloeistoffen of dampen in de buurt van dit of andere apparaten. Een niet voor gebruik aangesloten LPG-fles mag niet in de buurt van dit of andere apparaten worden opgeslagen.

ALGEMENE RICHTLIJNEN: Het niet opvolgen van de instructies in zowel de snelstartgids als de gebruikershandleiding kan leiden tot brand of explosie, wat materiële schade, persoonlijk letsel of de dood tot gevolg kan hebben. Gebruik dit apparaat niet in afgesloten ruimtes. Gebruik dit apparaat altijd onder toezicht. Gebruik dit apparaat nooit binnen een afstand van 1,5 meter van een constructie, brandbaar materiaal of een andere gasfles. Gebruik dit apparaat nooit binnen een straal van 7,5 meter van een ontvlambare vloeistof. Als er brand uitbreekt, blijf dan uit de buurt van het apparaat en bel onmiddellijk de brandweer. Probeer een olie- of vetbrand niet met water te blussen. De Dome wordt extrêem heet en mag niet door kinderen worden gebruikt. Zorg ervoor dat kinderen tijdens of na gebruik niet in de buurt van de apparaat komen. De Dome kan tot enkele uren na gebruik heet blijven. De temperatuur van de Dome gebruikt een sonde onder de bodem van de oven te detecteren. De thermometer meet kookgeruik bij kooktemperatuur. Er kan enige vertraging optreden tijdens opwarmen en afkoelen, omdat de warmte eerst door de steen moet. Niet gebruiken in een appartement, op een balkon of vlonder. Dit apparaat is uitsluitend bedoeld voor kookdoeleinden. Het mag niet voor andere doeleinden worden gebruikt, bijvoorbeeld voor het verwarmen van een kamer. De Dome is niet ontworpen of bedoeld voor gebruik op een boot of in een recreatievoertuig of enige andere vorm van besloten ruimte. Montage en bediening van de oven moeten door een bekwaam persoon worden uitgevoerd. Het gebruik van alcohol of geneesmiddelen (met of zonder recept) kan het vermogen van de consument om het apparaat veilig in elkaar te zetten of te bedienen belemmeren. Gebruik geen plastic of glazen keukengerei in de Dome. Draag bij het gebruik van de oven hittebestendig handschoenen. Plaats geen voorwerpen in de Dome die groter zijn dan de afmetingen van de oppervlakte van de oven. Bedek de Dome niet tijdens de werking. Ik ben de oven niet terwijl deze in werking is. Gebruik de Dome niet bij harde wind. Wind kan de vlam doven en ook een onregelmatige luchtdruk veroorzaken, waardoor de vlam en de hitte uit de achterkant van de Dome komen. Gebruik een windscherm in open ruimtes, maar zorg dat de afstand tot het apparaat meer dan 45 cm is. Giet geen water op de kooksteen, want dan zal deze waarschijnlijk barsten en dat kan gevaarlijk zijn vanwege de olie en het vet. Draag geen losse brandbare kleding of mouwen in de buurt van de Dome. Onderdelen die zijn verzegeld door de fabrikant of de leverancier mogen niet door de gebruiker worden gepromuleerd. Voor vervangende onderdelen ™neem contact met ons op via enquiries@gozney.com / questions@gozney.com

GASVEILIGHEID: Controleer vóór gebruik de oven, brander en venturi op verstoppingen (bijv. voedselresten of insectennesten - wespen, bijen of mieren). Als er een insectennest wordt aangetroffen, kan dit gevaarlijk zijn en moet het grondig worden opgeruimd. Raadpleeg het hoofdstuk over reiniging en onderhoud voor richtlijnen. Mocht het apparaat om welke reden dan ook uit vallen, draai dan de bedieningsknop en de gasfleskraan dicht. Wacht 5 minuten voordat u het apparaat opnieuw probeert aan te steken. Sommige voedingsmiddelen produceren brandbare vetten en sappen. Daarom moet de Dome-oven tijdens gebruik te allen tijde bewaakt worden. Schade veroorzaakt door olie- of vetbranden valt niet onder de garantie. Mocht er een olie- of vetbrand ontstaan, draai dan onmiddellijk de branderknop en de gasfleskraan dicht totdat het vuur gedoofd is. Verwijder al het voedsel uit het apparaat. Er moet een lektest worden uitgevoerd voordat het apparaat voor het eerst wordt gebruikt en telkens wanneer de gasfles opnieuw wordt gevuld of wanneer de gasslang en regelaar worden losgekoppeld van de gasfles of het apparaat. Verwijder of het verpakkingsmateriaal voordat u probeert de gasbrander aan te steken. Neem de tijd om de veiligheidsvereisten te bekijken voordat u het apparaat van gas voorzien. Verwijder de dop van de gasinlaat. Controleer de aansluitingen op snijden, scheuren en andere beschadigingen. Als er sprake is van overmatige slijtage of gebruiksschade, moet u deze vóór gebruik vervangen met een door Gozney goedgekeurde slangenset. Gasflessen mogen niet in afgesloten ruimtes worden opgeslagen. Houd de brandstofto evoerslang uit de buurt van verwarmde oppervlakken of direct zonlicht. Gebruik geen aanvullende brandstofstoffen als u met gas werkt. Niet aanraken! De Dome kan tijdens gebruik extreem heet worden. Zorg ervoor dat u beschermende handschoenen draagt wanneer u de oven hanteert. Kleine kinderen moeten uit de buurt van het apparaat worden gehouden. De gasfles rechtop in een buitenruimte bewaren. Sluit geen meerdere gasflessen aan op de Dome en bewaar geen reserve in de buurt. Tussen de gasfles en de Dome moet een regelaar passen die voldoet aan EN16129 of een gelijkwaardige norm. Plaats de gasfles niet onder de oven. Gebruik nooit open vuur om te controleren op gaslekken. Gebruik alleen de gasslang en regelaar die bij het apparaat zijn geleverd. Nationale richtlijnen geven aan hoe vaak de gasslang vervangen moet worden. Controleer dit voor uw regio. Vul de fles nooit boven de 80 procent. Zorg ervoor dat de flexibele buis niet draait wanneer het apparaat in werking is. De maximale lengte van de gasslang mag niet meer zijn dan 1,5 m. In Finland mag de slanglengte niet meer zijn dan 1,2 m. Nationale richtlijnen geven aan hoe vaak de gasslang vervangen moet worden. Controleer dit voor uw regio. Aan het einde van de levensduur van het product dient u het op verantwoorde wijze weg te gooien.

DK **FARE:** Hvis du kan lugte gas: Luk for gassen til apparatet. Sluk evt. åben ild. Hvis lugten fortsætter, skal du holde dig væk fra apparatet og omgående ringe til brandvæsenet.
ADVARSEL: Undgå at opbevare eller bruge benzin eller andre brændbare væsker eller damper i nærheden af dette eller noget andet apparat. En flydende propanflaske, der ikke er tilsluttet af hensyn til brug, må ikke opbevares i nærheden af dette eller noget andet apparat. Læs og følg alle advarsler og instruktioner i onlinevejledningen før og under brug.

OVERORDNEDE FORHOLDSREGLER: Manglende overholdelse af instruktionerne i både hurtigstartsvejledningen og brugervejledningen kan resultere i brand eller eksplosion, som kan forårsage materielle skader, personskade eller død. Betjen aldrig dette apparat i indelukkede områder. Lad aldrig dette apparat være i brug uden for opsyn. Betjen aldrig dette apparat inden for 1,5 m afstand af bygninger, brændbart materiale eller gasflasker. Betjen aldrig dette apparat inden for 7,5 m afstand af antændelige væsker. Hvis der opstår brand, skal der holdes afstand til apparatet. Ring øjeblikkeligt til brandvæsenet. Forsøg ikke at slukke en olie- eller fedtbrand med vand. Dome bliver ekstremt varm og må ikke bruges af børn. Lad ikke børn komme i nærheden af apparatet under eller efter brug. Dome kan forblive varm i nogle timer efter brug. Dome-termometeret anvender en sonde under gulvet til at måle temperaturen på ovnens tilberedningsoverflade. Det er programmeret til nøjagtig visning af tilberedningstemperaturen, men der må forventes en vis forsinkelse i målingen under opvarmning og afkøling, da varmen sætter sig i stenen. Må ikke benyttes under altaner eller terrasser. Dette apparat må kun benyttes til tilberedning af fødevarer. Det må ikke benyttes til andre formål som f.eks. opvarmning af et lokale. Dome er ikke designet til brug på en båd eller i en autocamper eller nogen anden form for begrænset område. Samling og betjening af ovnen skal udføres af en kompetent person. Brug af alkohol og/eller medicin kan svække brugerens evne til at samle eller betjene apparatet på korrekt vis. Brug ikke plastik- eller glasredskaber inden i Dome. Benyt grydelapper eller grillhandsker ved betjening af ovnen. Der må ikke stikkes genstande ind i Dome, som er større end målene af ovnens åbning. Undgå at overfylde Dome eller tildække brænderen. Undgå at flytte Dome, mens den er i drift. Undgå at betjene Dome i kraftigt blæsevejr. Vind kan slukke flammen og forårsage uregelmæssigt lufttryk, hvilket kan medføre, at der kommer flammer og varme ud bagsiden på Dome. Benyt vindafskærmning i åbne områder, men sørg for, at de befinder sig på mindst 45 cm afstand fra enheden. Hæld ikke vand på tilberedningssstenen, eftersom den i modsat fald formentlig vil revne og dermed forårsage fare pga. olie og fedt. Undgå at bære løstsiddende, letantændeligt tøj eller ærmer i nærheden af Dome. Dele, der er forseglet af producenten eller dennes agent, må ikke viderebearbejdes af brugeren. Kontakt os på enquiries@gozney.com eller inquiries@gozney.com ved behov for reservedele.

GAS OG SIKKERHED: Før brug skal ovnen, brænderen og venturien kontrolleres for lækager (f.eks. fødevarerester eller insektboer – hvepse, bier eller myrer.) Hvis der findes et insektbo, skal dette omhyggeligt rydder, eftersom det kan være til fare. Se afsnittet vedr. rengøring og vedligeholdelse. Hvis apparatet slukkes, uanset årsagen, skal kontrolknappen og ventilen på gasflasken slukkes. Vent 5 minutter, før apparatet forsøges antændt igen. Visse fødevarer danner letantændelige fedtstoffer og safter. Derfor skal Dome-ovnen altid være under opsyn, når den er i brug. Skader forårsaget af fedt og fedtbrand er ikke dækket af garantien. Hvis der opstår en fedtbrand, skal brænderen øjeblikkelig slukkes, og gasflaskens ventil skal afbrydes, indtil branden er slukket. Fjern alle fødevarer fra apparatet. Der skal udføres en tæthedstest, før apparatet tages i brug første gang, og hver gang gasflasken genopfyldes, eller når gasslangen og regulatoren er blevet afbrudt fra gasflasken eller apparatet. Fjern al emballage, før du forsøger at tænde gasbrænderen. Brug nogle øjeblikke på at gennemgå alle sikkerhedskrav, før apparatet tages i brug sammen med gas. Fjern hætten fra gasindlebet, før du tilslutter slangen. Sørg for, at den er fri for skader og fragmenter. Undgå at afbryde gastilslutningsdele, når apparatet er i drift. Kontroller alle gasslange- og -tilslutninger for skæring, revner og andre skader før hver brug. Hvis der er overdrevne slid eller patinering, skal de udskiftes med godkendte reservedele fra Gozney. Gasflasker må ikke opbevares i lukkede rum. Hold brændstoftorsyningsslangen på afstand af opvarmede overflader og direkte sollys. Undgå at benytte supplerende letantændelige emner under drift sammen med gas. Undgå berøring! Dome kan blive ekstremt varm under drift. Benyt grydelapper eller grillhandsker ved betjening af ovnen. Mindre børn skal holdes på afstand. Gasflasker skal opbevares udendørs i oprejst stilling. Undgå at slutte flere gasflasker til Dome eller at opbevare gasflasker i nærheden af Dome. Der skal monteres en regulator, som er i overensstemmelse med EN16129 eller tilsvarende, mellem gasflasken og ovnen. Undgå at placere gasflasken under ovnen. Benyt aldrig åben ild til at kontrollere for gaslækager. Brug kun den slange og regulator, der følger med apparatet. Nationale lovkrav angiver, hvor ofte slangen skal udskiftes. Gennemgå disse for dit område. Påfyld aldrig flasken til mere end 80 % af dens kapacitet. Sørg for, at den fleksible slange ikke er snoet, når apparatet er i drift. Maks. slanglængde på slangens længde ikke overskride 1,5 m. I Finland er den maksimale tilladte slanglængde 1,2 m. Nationale lovkrav angiver, hvor ofte slangen skal udskiftes. Gennemgå disse for dit område. Når produktet er udtjent, skal det bortskaffes på ansvarlig vis.

NO **FARE:** Hvis du lukter gass: Steng av gassen til apparatet. Slukk eventuell åpen ild. Hvis lukten fortsetter, må du holde deg unna apparatet og ringe brannvesenet umiddelbart.
ADVARSEL: Ikke oppbevar eller bruk bensin eller andre brennbare væsker eller damper i nærheten av dette eller andre apparater. En LPG-flaske som ikke er tilkoblet for bruk, må ikke oppbevares i nærheten av dette eller noe annet apparat. Les og følg alle advarsler og instruksjoner i den elektroniske håndboken før og under bruk. Montering og bruk av ovnen bør utføres av en kompetent person.

GENERELLE RÅD: Manglende etterlevelse av instruksjonene i både hurtigstartveiledningen og brukerhåndboken kan resultere i brann eller eksplosjon, noe som igjen kan forårsake skade på eiendom, personskade eller død. Bruk aldri apparatet i lukkede områder. Bruk aldri apparatet uten tilsyn. Bruk aldri dette apparatet innenfor 1,5 m (5 ft) til en bygning, brennbart materiale eller andre gassflasker. Bruk aldri dette apparatet innenfor 7,5 m (25 ft) til brennbare væsker. Hvis det skulle oppstå brann, må du holde deg unna apparatet og ringe brannvesenet umiddelbart. Ikke prøv å slukke en olje-eller fettbrann med vann. Dome blir ekstremt varm og skal derfor ikke brukes av barn. Ikke la barn være i nærheten av apparatet under eller etter bruk. Dome kan være varm selv noen timer etter bruk. Kuppeltermometeret bruker en gulvprobe til å registrere temperaturen til ovnens stekeoverflate. Programmert for nøyaktighet ved steketemperatur, en viss forsinkelse under oppvarming og nedkjøling er å forvente mens varme metter gjennom steinen. Ikke bruk under balkong, veranda eller lignende. Dette apparatet er kun ment for matlaging. Den må ikke brukes til andre formål, som for eksempel oppvarming av et rom. Dome er ikke laget eller ment for bruk på båt eller i et fritidskjøretøy eller i lukkede områder. Montering og bruk av ovnen bør utføres av en kompetent person. Bruk av alkohol eller legemidler (reseptbelagte eller reseptfrie) kan svekke brukernes evne til å montere eller betjene apparatet på en sikker måte. Ikke bruk matlagingsredskaper av plast eller glass inni Dome. Bruk varmeresistente hansker når du bruker ovnen. Ikke sett inn noe i Dome-ovnen som er større enn dimensjonene på ovnsåpningen. Ikke overfyll Dome eller dekk til brenneren. Ikke flytt Dome mens den er i bruk. Ikke bruk Dome i sterk vind. Vind kan slukke flammen og kan skape et ujevnt luftturkk som gjør at flammen og varmen blåses ut på baksiden av Dome. Bruk en vindskjerm i åpne områder, men sørg for å ha en sikkerhetsavstand på minst 45 cm mellom apparatet og vindskjermen. Ikke hell vann på steksteinen, da dette kan føre til at den sprekker opp, noe som kan være farlig på grunn av oljen og fettet. Ikke bruk løse, lettantennelige klær i nærheten av Dome. Brukeren må ikke tukle med deler som er forseglet av produsenten eller agenten. Bestill reservedeler ved å kontakte oss på enquiries@gozney.com / inquiries@gozney.com

GASSIKKERHET: Før bruk, må du sjekke ovnen, brenneren og venturien for blokkeringer (f.eks. matrester eller insektsreir – veps, bier eller maur.) Hvis et insektsreir blir funnet, kan de være farlige og må fjernes grundig. Se rengjørings- og vedlikeholdsdelen for veiledning. Skulle apparatet slukke av en eller annen grunn, må du slå av kontrollknappen og flaskegassventilen. Vent i fem minutter før du prøver å tenne på enheten på nytt. Noen matvarer produserer brennbart fett og væske. Dome-ovnen bør derfor ittid være under tilsyn mens den er i bruk. Skade forårsaket av brennende fett og smurning, dekkes ikke av garantien. Hvis det skulle oppstå en fettbrann, skru brennerknappen og gassflaskeventilen av umiddelbart til brannen er slukket. Ta ut all mat av apparatet. En lekkasjetest må utføres for apparatet tas i bruk for første gang og hver gang gassflasken fylles på igjen, eller når gasslangen og regulatoren er koblet fra gassflasken eller apparatet. Fjern all emballasje før du prøver å tenne på gassbrenneren. Ta deg tid til å gjennomgå alle sikkerhetskravene før du bruker apparatet når du bruker gass. Ta av lokket fra gassinntaket før du kobler til slangen. Påse at det ikke er skadet eller har rester. Ikke koble fra noen gasskoblinger mens apparatet er i bruk. Kontroller alle gasslangeledninger og koblinger for kutt, sprekker og andre skader før hver bruk. Ved overdreven skade eller slitasje må den erstattes med en Gozneygodkjent slangesnhet for bruk. Gassylindere må ikke oppbevares i lukkede områder. Hold brennstofftilførselslangen unna oppvarmede overflater eller direkte sollys. Ikke bruk andre brennbare stoffer mens du arbeider med gass. Ikke rør! Dome kan bli ekstremt varm under bruk. Bruk ovnehansker når du betjener ovnen. Mindre barn skal holdes på avstand. Gassflasker skal stå oppreist. Ikke koble flere gassylindere til Dome eller oppbevar en reservegassflaske like i nærheten. 4627 eller tilsvarende, må passe mellom gassylinderen og ovnen. Ikke sett gassylinderen under ovnen. Bruk aldri åpen ild for å se etter gasslekkasjer. Bruk kun slange og regulator som følger med apparatet. Nasjonale krav angir hvor ofte slangen skal skiftes. Sjekk dette for området ditt. Fyll aldri gassflasken mer enn 80 prosent. Pass på at det fleksible røret ikke vrir seg når apparatet er i bruk. Maksimal lengde på slangen kan ikke overstige 1,5 m (4 ft 11"). I Finland kan ikke slangelengden overstige 1,2 m (3 ft 11"). Ved slutten av produktets levetid må det kastes på en forskriftsmessig måte.

SE **FARE:** Om du känner lukten av gas: Stäng av gasen till apparaten. Släck eventuella lågor. Om lukten kvarstår ska du hålla dig undan från apparaten och omedelbart ringa brandkåren.
VARNING: Förvara eller använd inte bensin eller andra lättantändliga vätskor eller ångor i närheten av denna eller någon annan apparat. En LPG-flaska som inte anslutits för att användas får inte förvaras i närheten av denna eller någon annan apparat. Läs och följ alla varningar och anvisningar i onlinemanualen före och under användningen.

ALLMÄNNA RÅD: Underlåtenhet att följa instruktionerna i både snabbstartsguiden och användarmanualen kan leda till brand eller explosion vilket kan orsaka skada på egendom, personskada eller dödsfall. Apparaten får aldrig användas i stängda utrymmen. Apparaten får aldrig användas utan uppsikt. Apparaten får aldrig användas närmare än 1,5 m (5 fot) från en byggnad, lättantändligt material eller andra gascylindrar. Apparaten får aldrig användas närmare än 7,5 m (25 fot) från någon lättantändlig vätska. Om en brand uppstår ska du hålla dig undan från apparaten och omedelbart ringa brandkåren. Försök inte att släcka en olje- eller fettbrand med vatten. Dome blir mycket varm och bör inte användas av barn. Låt inte barn vara nära enheten under eller efter användning. Dome fortsätter att vara varm i några timmar efter användning. Dome-termometern använder en sond under denen för att mäta temperaturen på ugnens tillagningsyta. Sonden är programmerad för att tillhandahålla en så noggrann tillagningstemperatur som möjligt vilket innebär att en viss fördröjning under uppvärmning och avkylning är att förvänta eftersom temperaturen mäts genom stenen. Använd inte under lägenheter, balkonger eller trädäck. Apparaten är endast avsedd att användas för matlagning. Den får inte användas för några andra ändamål, till exempel att värma upp ett rum. Dome är inte utformad eller avsedd för att användas på båtar, i husbilar eller i något annat stängt utrymme. Ugnen bör endast installeras och användas av en behörig person. Intag av alkohol, receptbelagda eller receptfria läkemedel kan påverka en persons förmåga att installera eller använda enheten på ett säkert sätt. Plast- eller glasredskap får inte användas inuti Dome. Använd värmetåliga handskar när du använder ugnen. För inte in föremål i Dome som är större än ugnens öppning. Dome får inte överfyllas och brännaren får inte täckas över. Dome får inte flyttas under tiden som den används. Använd inte Dome vid stark vind. Vinden kan släcka elden och orsaka ojämnt lufttryck. Detta kan leda till att lågan och hetta strömmar ut från baksidan på Dome. Använd ett vindskydd på öppna platser, men håll ett avstånd på minst 45cm från enheten. Häll inte vatten på bakstenen. Detta kan leda till sprickbildning som i sin tur kan leda till fara på grund av olja och fett. Bär inte löst sittande lättantändliga kläder eller ärmar nära Dome. Användaren får inte manipulera delar som låsts av tillverkaren eller ombudet. Kontakta oss på enquiries@gozney.com/inquiries@gozney.com om du behöver reservdelar.

GASSÄKERHET: Kontrollera att ugnen, brännaren och munstycket inte är igensatta före användning (t.ex. av matrester eller insektsbon – getingar, bin eller myror). Om du hittar ett insektsbon kan detta vara farligt och måste därför rensas ut noggrant. Se avsnittet om rengöring och underhåll för mer information. Om apparaten av någon anledning släcks ska du stänga av reglaget och gasventilen på gasflaskan. Vänta i fem minuter innan du försöker tända apparaten igen. Vissa livsmedel avger antändbara fetter och säfter. Därför bör Dome Oven hållas under ständig uppsikt när den används. Skada orsakad av fett- och oljebränder täcks inte av garantin. Om en fett- eller oljebrand skulle uppstå, stäng omedelbart av brännaren och gasflaskans ventil tills branden är släckt. Avlägsna

RELEASED FOR USE BY: MCannings 27-Aug-2025

Product Overview - What's in the Box

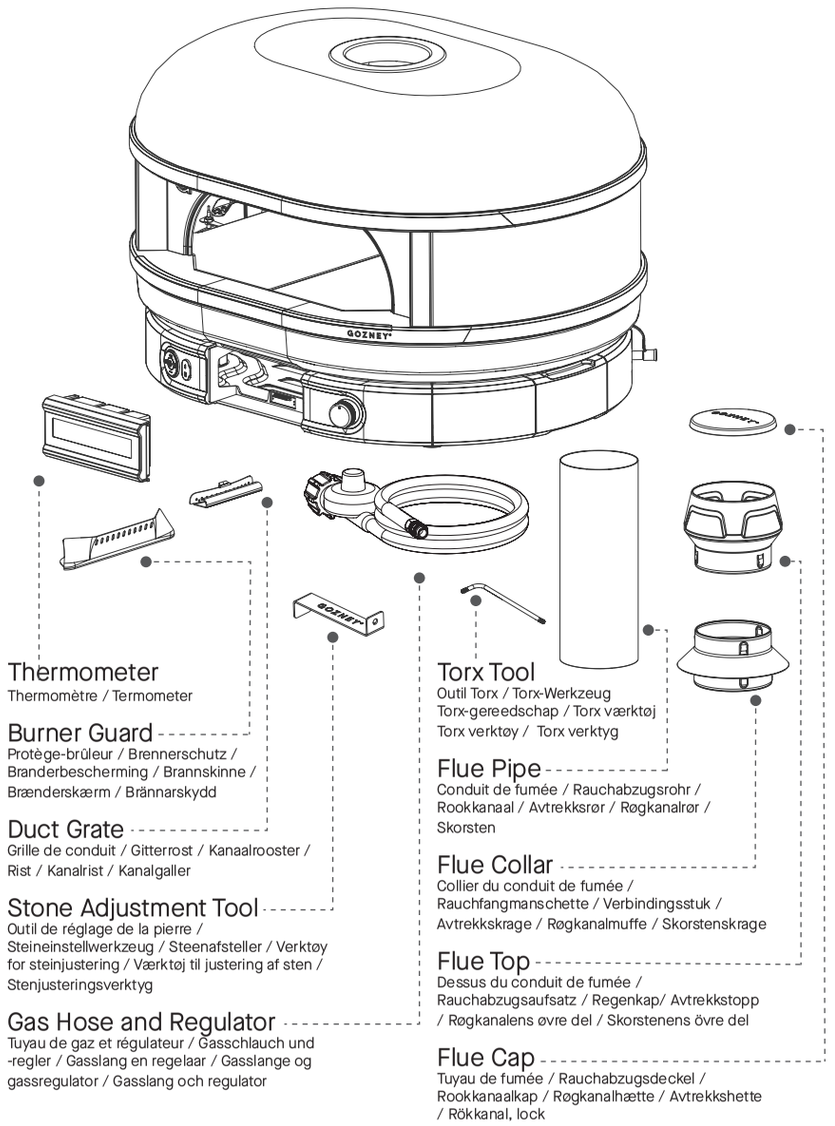

Product Information

Informations sur le produit / Produktinformationen / Productinformatie / Produktinformasjon / Produktoplysninger / Produktinformation

Gozney Group Ltd. Third Floor, Bobby's, The Square, 2-12 Commercial Rd, Bournemouth, BH2 5LP	
Appliance Name / Gerätename / Nom de l'appareil / Naam van het apparaat/ Apparatets navn / Apparatens namn:	Gozney Dome Gozney Dome XL
Model/Type No. / Modell/Typ Nr / Modèle/Type Non / Model/Typenr. / Modell/typenr. / Modell-/typnummer:	Dome: GOZ - 2676 Dome XL: GOZ-2509
Trade name / Handelsname / Nom commercial / Handelsnaam / Varenavn / Handelsnamn:	Gozney
Total nominal heat output for the gas burner/ Puissance calorifique nominale totale du brûleur à gaz / Gesamt-Nenn-Wärmeabgabe für den Gasbrenner/ nominale warmteafgifte voor de gasbrander/ Total nominell varmeeffekt for gassbrenneren/ Gasbrännarens totala nominala värmeeffekt/ Total nominell varmeeffekt for gassbrenneren/ Samlet nominelt output for gasbrænderen	Dome: 9.3kW (688g/hr) Dome XL: 10.6kW (784g/hr) for $I_{3P(30)}$ $I_{3P(37)}$ $I_{3P(50)}$

Read the instructions before using the appliance.
WARNING: accessible parts may be very hot. Keep young children away.
WARNING! Do not use spirit or petrol for lighting or re-lighting (for wood burner).
Use outdoors only.

Lees de instructies voordat u het apparaat gebruikt.
WAARSCHUWING: toegankelijke onderdelen kunnen erg heet zijn. Houd jonge kinderen uit de buurt.
WAARSCHUWING! Gebruik geen spiritus of benzine om het apparaat aan te steken of opnieuw aan te steken (voor houtkachel).
Alleen voor gebruik buitenshuis.

Läs anvisningarna innan användning.
VARNING: åtkomliga delar kan vara mycket varma. Håll små barn på avstånd. VARNING! Använd inte sprit eller bensin för tändning eller återtändning (för vedbrännare).
Endast för utomhusbruk.

Lisez les instructions avant d'utiliser l'appareil.
AVERTISSEMENT : les pièces accessibles peuvent être très chaudes. Tenez les jeunes enfants à l'écart.
AVERTISSEMENT ! N'utilisez pas d'alcool ou d'essence pour allumer ou rallumer (pour un poêle à bois).
Utilisation en extérieur uniquement.

Lesen Sie die Anleitung, bevor Sie das Gerät enutzen.
WARNUNG: Zugängliche Teile können sehr heiß sein. Halten Sie kleine Kinder fern.
WARNUNG! Verwenden Sie zum Anzünden oder Wiederanzünden (für Holzöfen) keinen Spiritus oder Benzin.
Nur im Freien verwenden.

Les denne bruksanvisningen før du bruker apparatet.
ADVARSEL: Tilgjengelige deler kan bli svært varme. Hold små barn unna ovnen.
ADVARSEL! Ikke bruk sprit eller bensin til å antenne gassen (for gassbrenner i tre).
Kun for utendørs bruk.

Scan the QR code to view the full user manual online.

Hello. Register your warranty

Your Dome comes with a 1 year warranty as standard, extended to a 5 year limited warranty if you register your product within 60 days of your purchase. SCAN QR CODE for full terms and conditions.

Ihr Produkt wird werksmäßig mit einer einjährigen Garantie geliefert, die auf eine 5-Jahres-Garantie verlängert wird, wenn Sie Ihr Produkt innerhalb von 60 Tagen nach dem Kauf registrieren. Zur Anzeige der vollständigen allgemeinen Geschäftsbedingungen den QR-CODE SCANNEN. Scannen Sie den QR-Code, um das vollständige Benutzerhandbuch online anzuzeigen.
Uw Dome wordt standaard geleverd met 1 jaar garantie, uitgebreid tot maximaal 5 jaar garantie als u uw product binnen 60 dagen na aankoop registreert. SCAN DE QR-CODE voor de volledige voorwaarden. Scan de QR-code om de volledige gebruikershandleiding online te bekijken.
Votre Dome bénéficie d'une garantie standard d'un 1 an, assorti d'une garantie limitée de 5 ans si vous enregistrez votre produit dans les 60 jours de votre achat. SCANNEZ LE CODE QR pour connaître l'intégralité des conditions générales. Scannez le QR code pour consulter en ligne l'intégralité du manuel d'utilisation.
Dome har en 1-års garanti som standard, med mulighet for begrenset garanti opp til 5 år hvis du registrerer produktet ditt innen 60 dager etter kjøpet. SKANN QR-KODEN for fullstendige vilkår og betingelser. Skann QR-koden for å se den fullstendige brukerhåndboken på nett.
Din Dome leveres med 1 års garanti som standard, udvidet til 5 års begrænset garanti, hvis du registrerer dit produkt inden for 60 dage efter købet. SCAN QR-KODEN for at se de fulde vilkår og betingelser. Scan QR-koden for at se den fulde brugervejledning online.
Dome levereras med en garanti på 1 år som standard, som kan utökas till en begränsad garanti på 5 år om du registrerar produkten inom 60 dagar efter köpet. SKANNA QR-KODEN för att läsa de fullständiga villkoren. Skanna QR-koden för att komma åt fullständig bruksanvisning online.

01 Adjusting The Stones

Réglage des pierres
Steine anpassen
De stenen aanpassen
Justering av steinene
Justering af stenene
Justera stenarna

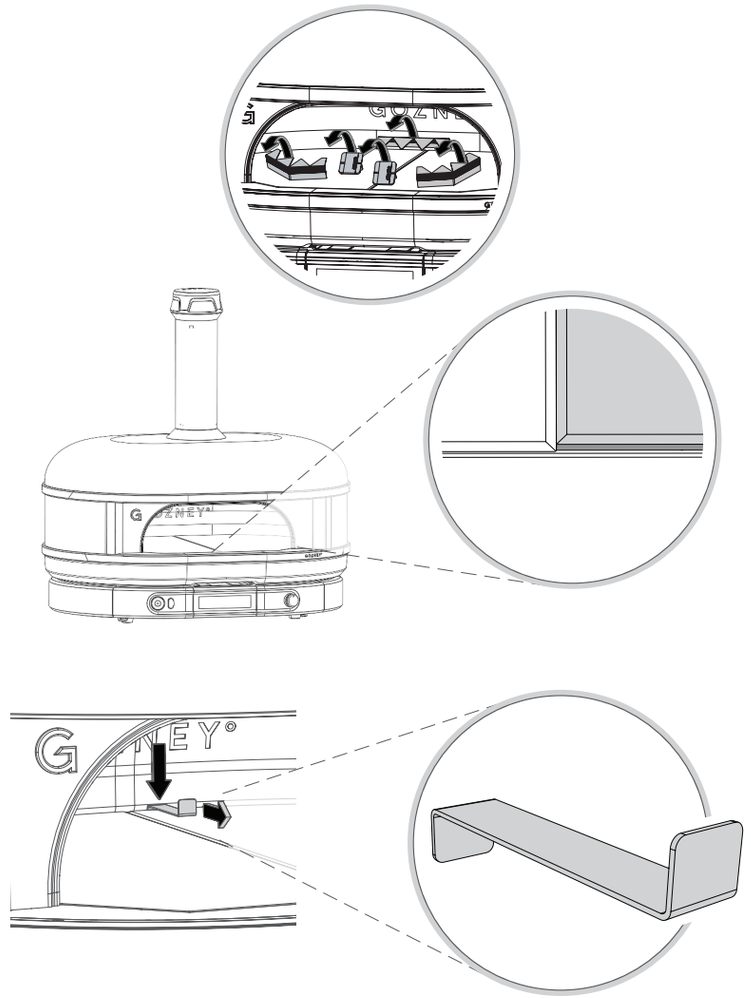

02 Installing Components & Batteries

Installation des composants et des batteries
Installieren von Komponenten und Akkus
Onderdelen en batterijen installeren
Installere komponenter og batterier
Montering af komponenter og batterier
Installera komponenter och batterier

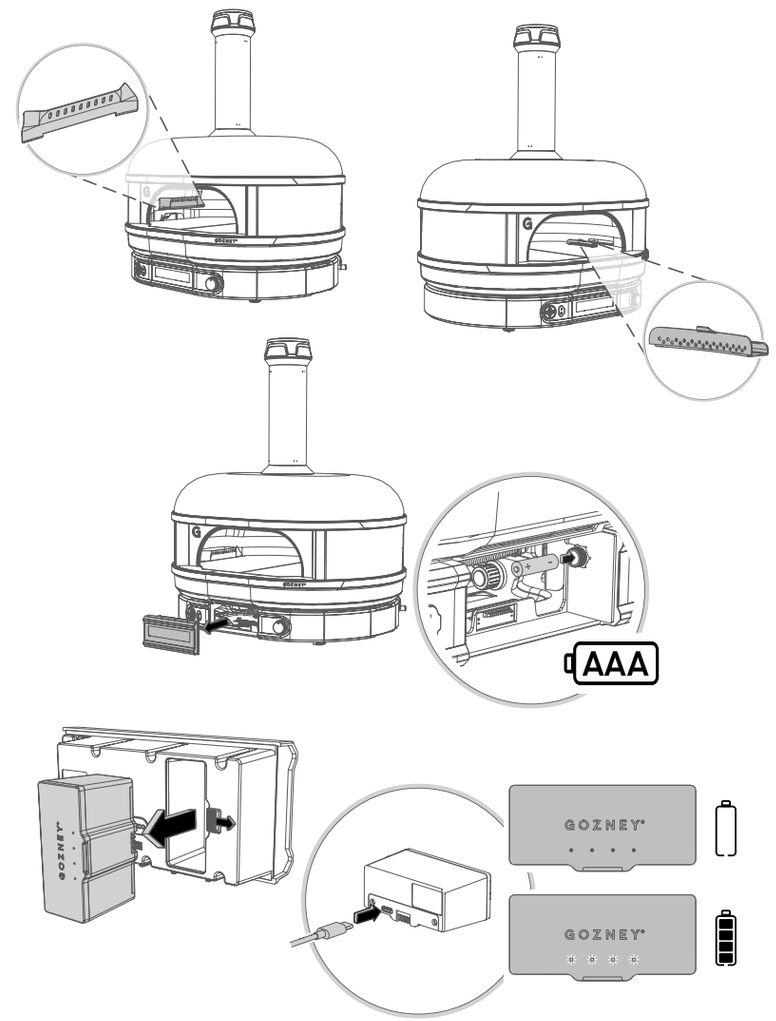

ACCESSED BY: CRyder 16-Sep-2025 14-39

DANGER

If you smell gas:

Shut off gas to the appliance.

Extinguish any open flame.

If odour continues, keep away from the appliance and immediately call your fire department.

WARNING

Do not store or use gasoline or other flammable liquids or vapors in the vicinity of this or any other appliance.

An LPG cylinder not connected for use shall not be stored in the vicinity of this or any other appliance.

Read and follow all warnings and instructions in the online manual before and during use.

GENERAL ADVICE

Failure to follow the instructions in both the quick start guide and the user manual could result in fire or explosion which could cause property damage, personal injury or death.

Never operate this appliance in enclosed areas.

Never operate this appliance unattended.

Never operate this appliance within 5ft (1.5m) of any structure, combustible material or other gas cylinder.

Never operate this appliance within 25ft (7.5m) of any flammable liquid.

If a fire should occur, keep away from the appliance and immediately call your fire department. Do not attempt to extinguish an oil or grease fire with water.

Dome/ Dome XL gets extremely hot and should not be used by children. Do not allow children near the device during or after operation. Dome can stay hot for a few hours after use.

The Dome/ Dome XL thermometer uses an under floor probe to detect the temperature of the oven's cooking surface. Programmed for accuracy at cooking temperature, some lag during heat up and cool down is to be expected as heat saturates through the stone.

Do not use on a balcony or under any structures.

This appliance is for cooking purposes only. It must not be used for other purposes, for example heating a room.

Dome/ Dome XL has not been designed or intended to be used on a boat or within a recreational vehicle or any other form of confined area.

Carbon deposits may form over the internal roof of the oven core. We recommend using a soft brush in conjunction with a vacuum cleaner to remove any carbon, taking care to remove any carbon that may fall on to the stone.

Assembly and operation of the oven should be carried out by a competent person.

The use of alcohol, prescription or non-prescription drugs may impair the consumers ability to assemble or operate the device safely.

Do not use any plastic or glass utensils within Dome/ Dome XL.

Use heat-resistant gloves when operating the oven.

Do not insert items into Dome/Dome XL that are bigger than the dimensions of the oven mouth.

Do not over fill Dome/Dome XL or cover the burner.

Do not move Dome/Dome XL whilst in operation.

Do not operate Dome/ Dome XL in strong winds. Winds can extinguish the flame and cause irregular air pressure resulting in the flame and heat coming out the back of Dome. Use a wind break in open areas but keeping over 45cm away from the device.

Do not pour water on to the cooking stone as this will likely crack it and could be dangerous because of oil and grease.

Do not wear loose flammable clothing or sleeves near Dome/Dome XL.

Parts sealed by the manufacturer, or the agent shall not be manipulated by the user.

For replacement parts */contact us at enquiries@gozney.com / inquiries@gozney.com

If Dome/Dome XL oven is intended for commercial use, please contact Gozney CX team for further advise.
Als de Dome/Dome XL-oven bedoeld is voor commercieel gebruik, neem dan contact op met het Gozney CX-team voor verder advies.
Om Dome-/Dome XL-ugnen är avsedd för kommersiell användning, vänligen kontakta Gozneys CX-team för vidare rådgivning.
Si le four Dome/Dome XL est destiné à un usage commercial, veuillez contacter l'équipe CX de Gozney pour plus de conseils.
Wenn der Dome-/Dome-XL-Ofen für den gewerblichen Gebrauch vorgesehen ist, wenden Sie sich bitte an das Gozney-CX-Team, um weitere Informationen zu erhalten. Hvis Dome-/Dome XL-ovnen er ment for kommersiell bruk, vennligst kontakt Gozneys CX-team for ytterligere råd.

CE 25 2575

Pin Code: 2575DQ43075

GAS SAFETY

Prior to use, check the oven, burner and venturi for blockages (e.g. food residue or insect nests - Wasps, Bees or Ants.) If an insect nest is found they can be dangerous and must be cleaned out thoroughly. Please refer to the cleaning and maintenance section for guidance.

Should the appliance extinguish for any reason, turn off the control knob and the cylinder gas valve. Wait 5 minutes before attempting to relight the appliance.

Some foods produce flammable fats and juices. Therefore the Dome/ Dome XL oven should be attended at all times whilst being used. Damage caused by fat and grease fires is not covered by warranty. If a grease or fat fire should occur, immediately turn off burner knob and the gas cylinder valve until the fire is out. Remove all food from the appliance.

A leak test must be carried out prior to using the appliance for the first time and whenever the gas cylinder is refilled or whenever the gas hose and regulator have been disconnected from the gas cylinder or appliance.

Remove all packaging before attempting to light the gas burner.

Please take a moment to review all of the safety requirements before operating the appliance when using gas.

Remove the cap from the gas inlet before connecting the hose. Make sure it is free of damage and debris.

Do not disconnect any gas fittings while the appliance is operating.

Check all gas hose lines and connections for cuts, cracks and other damage before each use. If there is excessive abrasion or wear it must be replaced with a Gozney approved hose assembly before use.

Gas cylinders must not be stored in enclosed areas.

Keep the fuel supply hose away from heated surfaces or direct sunlight.

Do not use any additional flammable substance whilst operating with gas.

Do not touch! Dome/Dome XL can get extremely hot when in operation. Be sure to wear protective gloves when operating the oven. Young children should be kept away.

Keep the cylinder outdoors in its upright position.

Do not connect multiple gas cylinders to Dome or store a spare within the same vicinity.

A regulator which complies with EN16129 or equivalent must fit between the gas canister and the oven.

Do not position the gas canister under the oven.

Never use a naked flame to check for gas leaks.

Use only hose and regulator supplied with appliance.

National requirements state how often to replace the hose. Please review this for your area.

Never fill the cylinder beyond 80 percent full.

Make sure the flexible tube is not twisting when the appliance is in operation.

03 Connecting To Gas

Raccordement au gaz
Gasanschluss
Aansluiten op gas
Koble til gass
Tilslutning til gas
Ansluta gasen

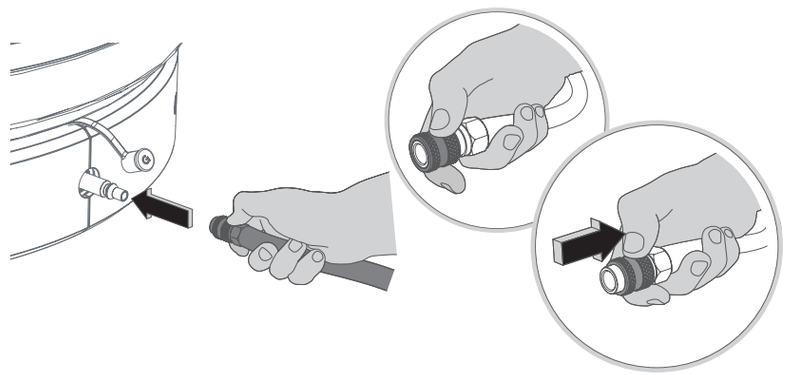

PUSH-FIT REGULATOR

Régulateur push-fit
Steckanschluss-Druckregler
Push-Fit-regelaar
Push fit-regulator
Regulator med trykmontering
Reduceringsventil

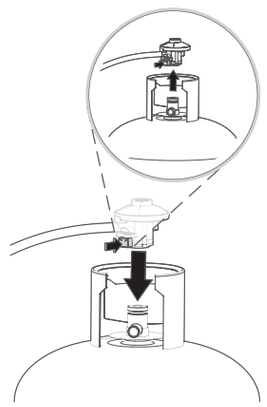

CLOCKWISE/ANTICLOCKWISE REGULATOR

Régulateur dans le sens horaire/antihoraire
Drehgewinde-Druckregler
Regelaar met de klok mee/tegen de klok in
Regulator som kan vris med og mot klokken
Regulator med uret/mod uret
Medurs-/motursregulator

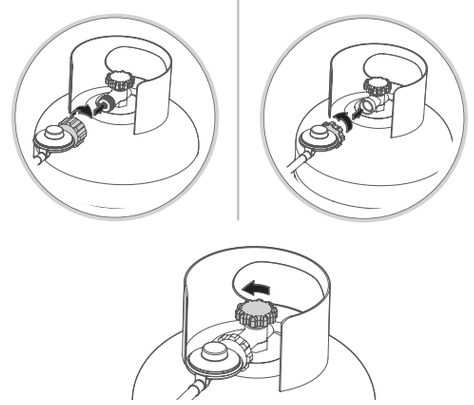

04 First Firing

Première mise en service
Erste Befeuerung
Eerste keer stoken
Første tenning
Første optænding
Första tändningen

STEP 1 - CURE THE OVEN

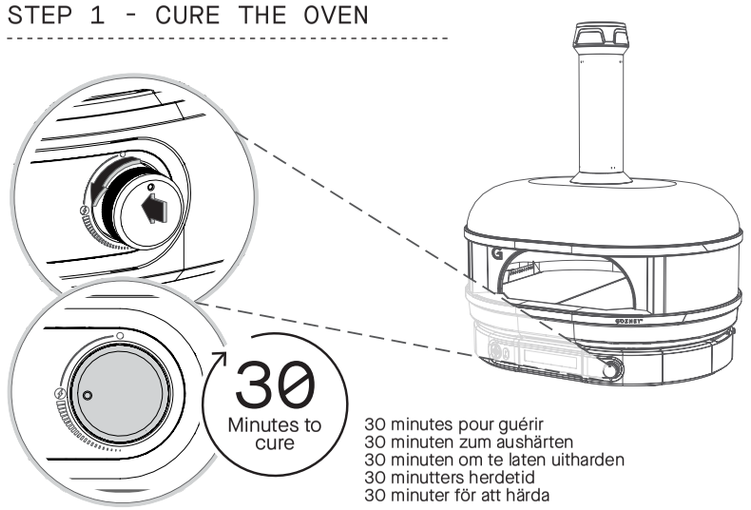

30 minutes pour guérir
30 minuten zum aushärten
30 minuten om te laten uitharden
30 minutters herdetid
30 minuter för att härda

STEP 2 - COOK A PIZZA

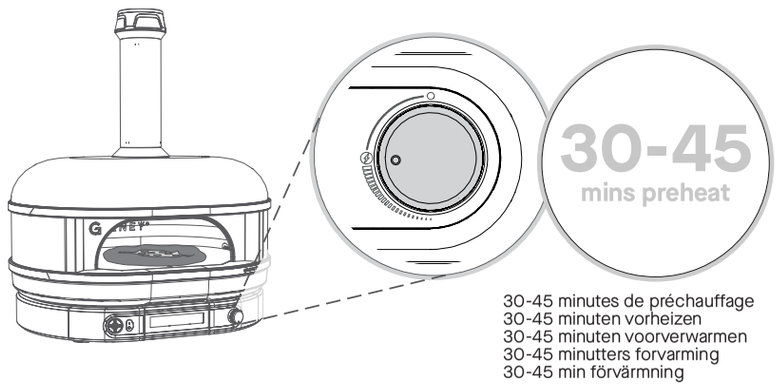

30-45 minutes de préchauffage
30-45 minuten vorheizen
30-45 minuten voorverwarmen
30-45 minutters forvarming
30-45 min förvärmning